ԱՐՏԱՔԻՆ ԿՈՅՈՒՂԱԳԾԻ ԵՐԿԱՅՆԱԿԱՆ ՍԽԵՄԱ (ԿԴՀ - 1-:-6)

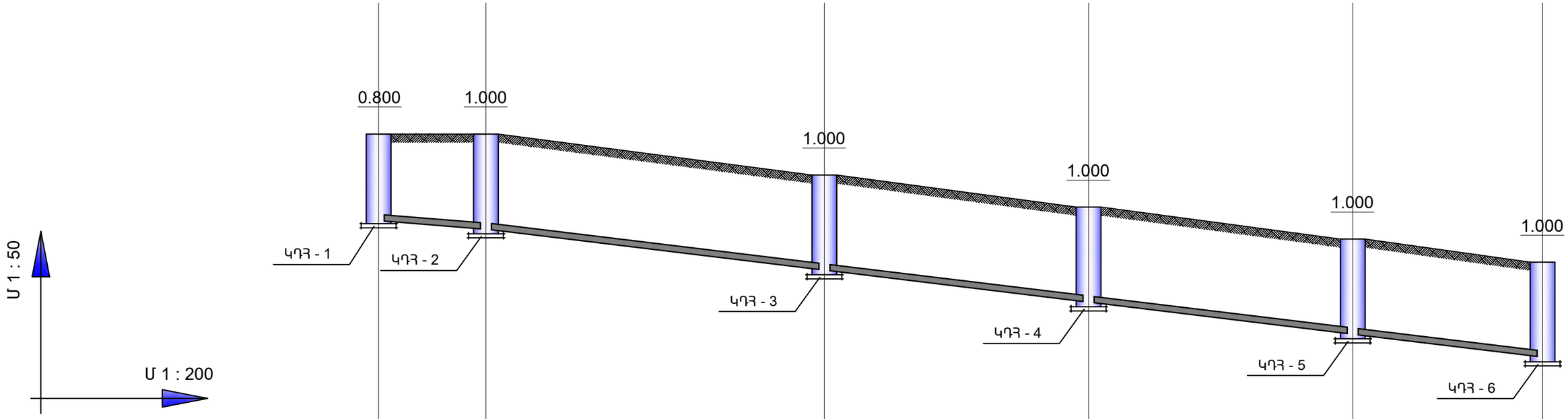

ԽՈՂՈՎԱԿԻ ՆԵՐՔԵՎԻ ՆԻՇԸ	1229.2	1229.0	1228.0	1227.2	1226.4	1225.9
ՄԱԿԵՐԵՎՈՒՅԹԻ ՆԱԽԱԳԾԱՅԻՆ ՆԻՇԸ						
ՄԱԿԵՐԵՎՈՒՅԹԻ ԲՆՕՐԻՆԱԿԱՅԻՆ ՆԻՇԸ	1230.0	1230.0	1229.0	1228.2	1227.4	1226.9
ԽՈՂՈՎԱԿԻ ՏԵՍԱԿԸ		ԿՈՅՈՒՂՈՒ PVC ԳՈՖՐԵ ՊՈԼԻՎԻՆԻԼՔԼՈՐԻԴԵ ԽՈՂՈՎԱԿ Φ150				
ՀԻՄՆԱՏԱԿԸ		ԲՆԱԿԱՆ ՀԻՄՆԱՏԱԿ ԱՎԱԶՈՎ հաստ. 100 մմ				
ԹԵՔՈՒԹՅՈՒՆ / ՀԵՌԱՎՈՐՈՒԹՅՈՒՆ		0.015 / 13.0	0.024 / 41.0	0.024 / 32.0	0.024 / 32.0	0.024 / 23.0
ՀԵՌԱՎՈՐՈՒԹՅՈՒՆ		13.0	128.0			
ԴԻՏԱՀՈՐԵՐԻ N O ՇՐՋՄԱՆ ԱՆԿՅՈՒՆՆԵՐԸ		ԿԴՀ - 1 α = 90°	ԿԴՀ - 2 α = 101°	ԿԴՀ - 3 α = 180°	ԿԴՀ - 4 α = 180°	ԿԴՀ - 5 α = 180°	ԿԴՀ - 6 α = 117°

Ն Գ Ի	ՄԱԿՈՒՆՑ		Դիլիջան քաղաքի Մյասնիկյան փողոցում « Առյուծների աստիճանների» շքամուտքի աղբյուրի ջրամատակարարման և ջրահեռացման գծի կառուցում		
ԳԾԵՑ	ԱՆՏՈՆՅԱՆ				
ՍՏՈՒԳԵՑ	ՄԱԿՈՒՆՑ		ՋՈՒՐ - ԿՈՒՈՒՂԻ	ՓՈՒԼ	ԹԵՐԹ	ԹԵՐԹԵ
				Ա Ն	ԱՋԿ - 4	4
			ԱՐՏԱՔԻՆ ԿՈՅՈՒՂԱԳԾԻ ԵՐԿԱՅԱՆԱԿԱՆ ԳԾԱՊԱՏԿԵՐ (ԿԴՀ - 1, 2, 3, 4, 5)	«ԳՈԼԴ - ՆԵԹ» ՍՊԸ	